平成23年度　埼玉県ミニバスケットボールトーナメント大会

朝霞フレンドリーズ 42 － 25 片　山

男子Bブロック

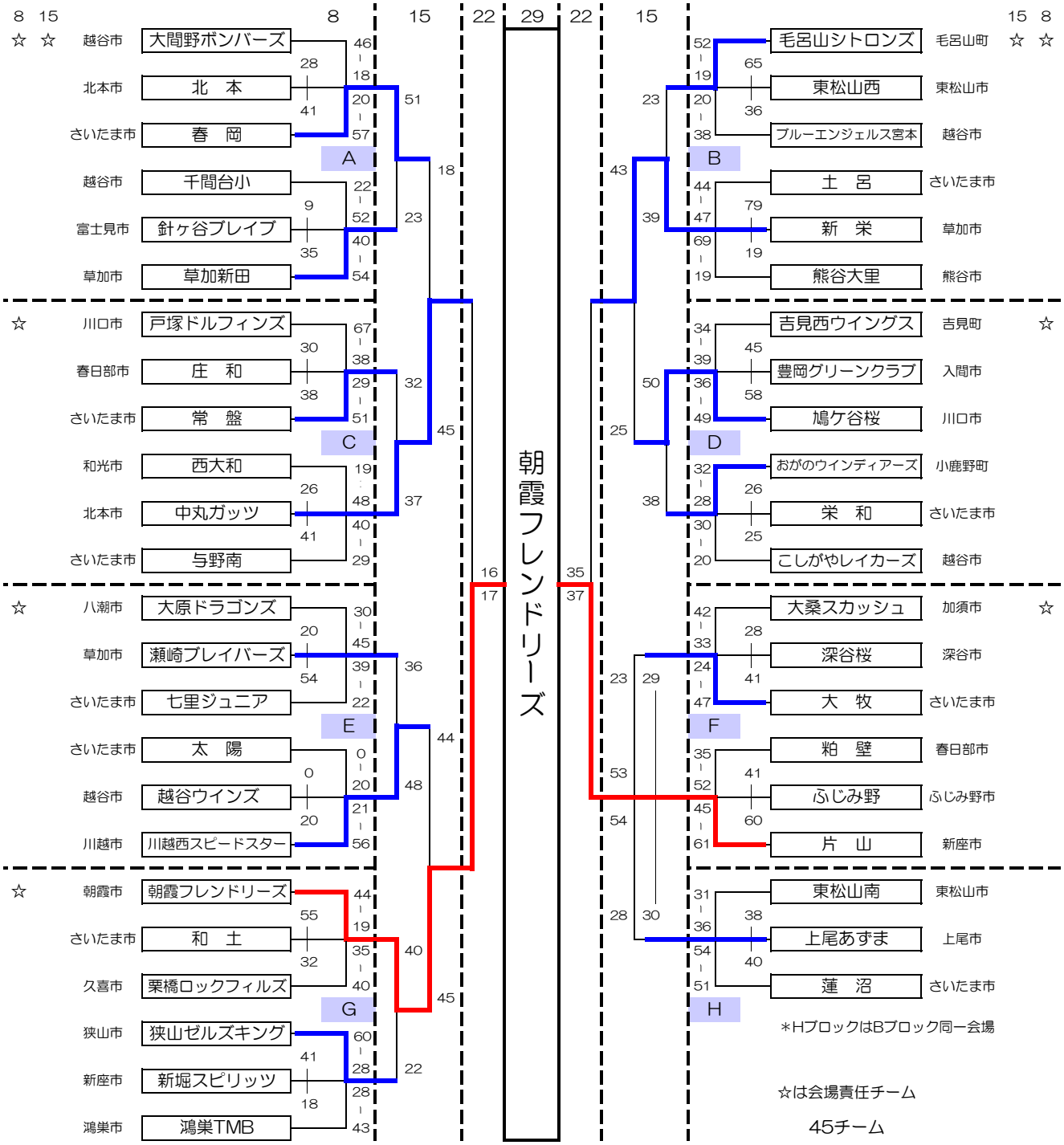

＊HブロックはBブロック同一会場

☆は会場責任チーム

45チーム